EUROLAMP®

Pioneers in New Technology !

# ΟΔΗΓΙΕΣ ΧΡΗΣΗΣ

INSTRUCTIONS

## 300-25022 (RX52-014)

ΑΝΕΜΙΣΤΗΡΑΣ ΟΡΟΦΗΣ ΧΡΩΜΑ ΜΑΥΡΟ ,3 ΚΑΦΕ ΦΤΕΡΩΤΕΣ
ΗΧΕΙΟ BLUETOOTH, ΜΕ LED ΦΩΣ ΚΑΙ ΚΟΝΤΡΟΛ Φ132 40W DC ΜΟΤΕΡ
DECORATIVE FAN BLACK, 3 BROWN BLADES WITH BLUETOOTH SPEAKER
LED LIGHT AND CONTROL Φ132 40W DC MOTOR
220-240V/ 40W / Φ132

Παρακαλούμε διαβάστε προσεκτικά και κρατήσετε τις οδηγίες για μελλοντική αναφορά. Παρακαλείσθε να δώσετε ιδιαίτερη προσοχή στις πληροφορίες ασφαλείας.

## ΣΥΣΤΑΣΕΙΣ ΑΣΦΑΛΕΙΑΣ

- Είναι απαραίτητο να διαβάσετε και να κατανοήσετε όλες τις οδηγίες ασφάλειας και λειτουργίας πριν από τη εγκατάσταση. Εάν η συσκευή χρησιμοποιείται για πρώτη φορά, διατηρήστε τις οδηγίες ασφαλείς για μελλοντική αναφορά.
- Σε περιπτώσεις που χρειάζεται να γίνει η σύνδεση με απευθείας παροχή ρεύματος είναι απαραίτητο να γίνει απο εξειδικευμένο άτομο. Η λανθασμένη εγκατάσταση και χρήση μπορούν να προκαλέσουν κίνδυνο ηλεκτροπληξίας ή πυρκαγιάς.

- Ο καθαρισμός μπορεί να γίνει με ένα στεγνό και καθαρό πανί ή με τη χρήση ουδέτερου καθαριστικού. Μην χρησιμοποιείτε διαλυτικά ή διαβρωτικά προϊόντα. Σε περίπτωση που είναι υγρή η επιφάνεια περιμένετε να στεγνώσει, πριν το χρησιμοποιήσετε. Αποφύγετε την επαφή με υγρά σε όλα τα ηλεκτρικά μέρη.
- Η συσκευή πρέπει να φυλάσσεται μακριά από παιδιά και ανήλικους.
- Η εγγύηση δεν ισχύει πλέον όταν υπάρχουν ελαττώματα στο προϊόν που προέρχονται από ζημιά ή όταν τα μέρη του προϊόντος έχουν αλλοιωθεί από μη εξουσιοδοτημένα άτομα καθώς και μετά από τυχόν επέμβαση στο περιεχόμενο της συσκευής από ακατάλληλο χειρισμό ή κακή χρήση.
- Ακολουθήστε τις παρακάτω οδηγίες για την ασφαλή χρήση και εγκατάσταση. Καθώς θα αποσυσκευάζετε το προϊόν, ελέγξτε για ζημιές. Σε αυτή την περίπτωση ενημερώστε τον προμηθευτή σας.

**ΠΡΟΣΟΧΗ**: Οι ηλεκτρολογικές συνδέσεις πρέπει να γίνονται από εξειδικευμένο ηλεκτρολόγο και σύμφωνα με τους ευρωπαϊκούς κανόνες για τις ηλεκτρικές εγκαταστάσεις.

**ΣΗΜΑΝΤΙΚΟ:** ΟΥΔΕΜΙΑ ΕΥΘΥΝΗ ΦΕΡΕΙ Η ΕΤΑΙΡΕΙΑ ΓΙΑ ΤΗΝ ΕΓΚΑΤΑΣΤΑΣΗ. Η ΕΓΚΑΤΑΣΤΑΣΗ ΑΠΟΤΕΛΕΙ ΑΠΟΚΛΕΙΣΤΙΚΗ ΕΥΘΥΝΗ ΤΟΥ ΠΕΛΑΤΗ.

**ΠΡΟΣΟΧΗ:** Πριν την εγκατάσταση του ανεμιστήρα, βεβαιωθείτε ότι έχετε απενεργοποιήσει την παροχή ρεύματος. Μην ενεργοποιήσετε την παροχή ρεύματος έως ότου εγκατασταθεί πλήρως ο ανεμιστήρας και είναι έτοιμος για χρήση.

Η EUROLAMP ΑΒΕΕ διατηρεί το δικαίωμα να ερμηνεύει και να τροποποιεί το περιεχόμενο αυτού του εγγράφου ανά πάσα στιγμή χωρίς προηγούμενη ειδοποίηση.

ΣΩΣΤΗ ΔΙΑΘΕΣΗ ΑΥΤΟΥ ΤΟΥ ΠΡΟΪΟΝΤΟΣ

Αυτή η σήμανση υποδηλώνει ότι το προϊόν αυτό δεν πρέπει να διατεθεί μαζί με άλλα οικιακά απορρίμματα σε όλη την ΕΕ. Για να αποφευχθεί πιθανή βλάβη στο περιβάλλον ή την ανθρώπινη υγεία από την ανεξέλεγκτη διάθεση των αποβλήτων, ανακυκλώστε την υπεύθυνα για την προώθηση της βιώσιμης επαναχρησιμοποίησης των υλικών πόρων. Για να επιστρέψετε τη χρησιμοποιημένη συσκευή σας, χρησιμοποιήστε τα συστήματα επιστροφής και συλλογής ή επικοινωνήστε με τον πωλητή όπου αγοράστηκε το προϊόν. Μπορούν να πάρουν αυτό το προϊόν για ασφαλή περιβαλλοντική ανακύκλωση.

Please read these instructions carefully. Please pay particular attention to the safety information. We recommend that you keep the instructions for future reference.

## SAFETY RECOMMENDATIONS

- It is essential to read and understand all the safety and operating instructions before the installation. If this is your first time using the device, keep the instructions secure for future reference.
- In cases where the connection to a direct power supply needs to be made, it is necessary to be done by a qualified person.
- It can be cleaned with a dry and clean fabric or with a use of neutral detergent. Do not use solvents or corrosive products. In case that the surface is wet, wait until it gets dry and then use it. Avoid contact on all electrical parts with liquids.
- The device should be kept out of the reach of children and minors.
- The warranty is no longer valid when there are defects in the product where come from damages or when the parts of the product has been damaged by unauthorized persons as well as after any intervention on the device due improper handling or misuse.
- Follow the instructions below for safe use and installation. As you unpacking the product, check for damages. In that case, please inform your supplier.

**ATTENTION:** Electrical connections must be made by a qualified electrician and in accordance with European rules for electrical installations.

**IMPORTANT:** THE COMPANY IS NOT RESPONSIBLE FOR THE INSTALLATION. INSTALLATION IS THE SOLE RESPONSIBILITY OF THE CUSTOMER.

**CAUTION:** Before installing the fan, be sure to turn off the power supply. Do not turn on power until the fan is fully installed and ready for use.

EUROLAMP SA reserves the right to interpret and amendment the content of this document at any time without prior notice.

CORRECT DISPOSAL OF THIS PRODUCT

This marking indicates that this product should not be disposed with other household wastes throughout the EU. To prevent possible harm to the environment or human health from uncontrolled waste disposal, recycle it responsibly to promote the sustainable reuse of material resources. To return your used device, please use the return and collection systems or contact the retailer where the product was purchased. They can take this product for environmental safe recycling.

Προειδοποιήσεις

• Για να μειώσετε τον κίνδυνο τραυματισμού, συνδέστε τον ανεμιστήρα απευθείας στο στήριγμα της οροφής σύμφωνα με αυτές τις οδηγίες και χρησιμοποιήστε μόνο τα εξαρτήματα που παρέχονται στην συσκευασία.

• Για να αποφύγετε πιθανή ηλεκτροπληξία, πριν εγκαταστήσετε τον ανεμιστήρα σας, αποσυνδέστε το ρεύμα κλείνοντας τους διακόπτες κυκλώματος στο πίνακα του σπιτιού.

• Όλες οι καλωδιώσεις πρέπει να είναι σύμφωνα με τους εθνικούς και τοπικούς ηλεκτρικούς κώδικες και το ANSI/NFPA 70. Εάν δεν είστε εξοικειωμένοι με την καλωδίωση, απευθυνθείτε σε έναν εξειδικευμένο ηλεκτρολόγο.

• Για να μειώσετε τον κίνδυνο τραυματισμού, μην λυγίζετε το σύστημα στερέωσης της φτερωτής κατά την εγκατάσταση, την ρύθμιση και τον καθαρισμό του ανεμιστήρα. Μην εισάγετε ποτέ ξένα αντικείμενα μεταξύ των περιστρεφόμενων πτερυγίων του ανεμιστήρα.

• Για να μειώσετε τον κίνδυνο πυρκαγιάς, ηλεκτροπληξίας ή ζημιάς στο μοτέρ, μη χρησιμοποιείτε μη εξειδικευμένα τηλεχειριστήρια. Χρησιμοποιήστε μόνο το χειριστήριο που περιλαμβάνεται στην συσκευασία.

ΣΗΜΕΙΩΣΗ: Στο εγχειρίδιο εμφανίζονται οι σημαντικές προφυλάξεις και οδηγίες ασφαλείας. δεν
προορίζεται να καλύπτουν όλες τις πιθανές συνθήκες και καταστάσεις που μπορεί να προκύψουν.
Πρέπει να γίνει κατανοητό ότι η κοινή λογική και η προσοχή είναι απαραίτητοι παράγοντες στην
εγκατάσταση και τη λειτουργία αυτού του ανεμιστήρα.

# Περιεχόμενα ανεμιστήρα

Ανοίξτε προσεκτικά την συσκευασία. Αφαιρέστε τα αντικείμενα από φελιζόλ. Αφαιρέστε το περίβλημα του μοτέρ και τοποθετήστε το σε μαλακή επιφάνεια για να αποφύγετε τυχόν ζημιές. Ελέγξτε ότι υπάρχουν όλα τα εξαρτήματα.

| | | |
|---|---|---|
| | 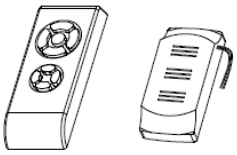 | 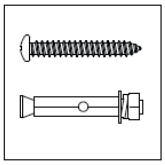 |
| Βάση στήριξης | Τηλεχειριστήριο | Βίδες στήριξης |
| | | 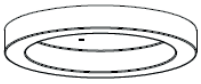 |
| Φτερωτή | Μοτέρ | Βάση LED |
| | 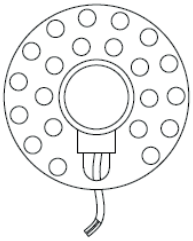 | |
| Σκίαστρο | Πλακέτα φωτός LED | |

## Τοποθέτηση του βραχίονα

Συμβουλή: Δώστε ιδιαίτερη προσοχή στην τοποθέτηση του ανεμιστήρα σε ξύλινη οροφη! Το πάχος του ξυλου της οροφής θα πρέπει να ξεπερνάει τα 7 εκατοστά.

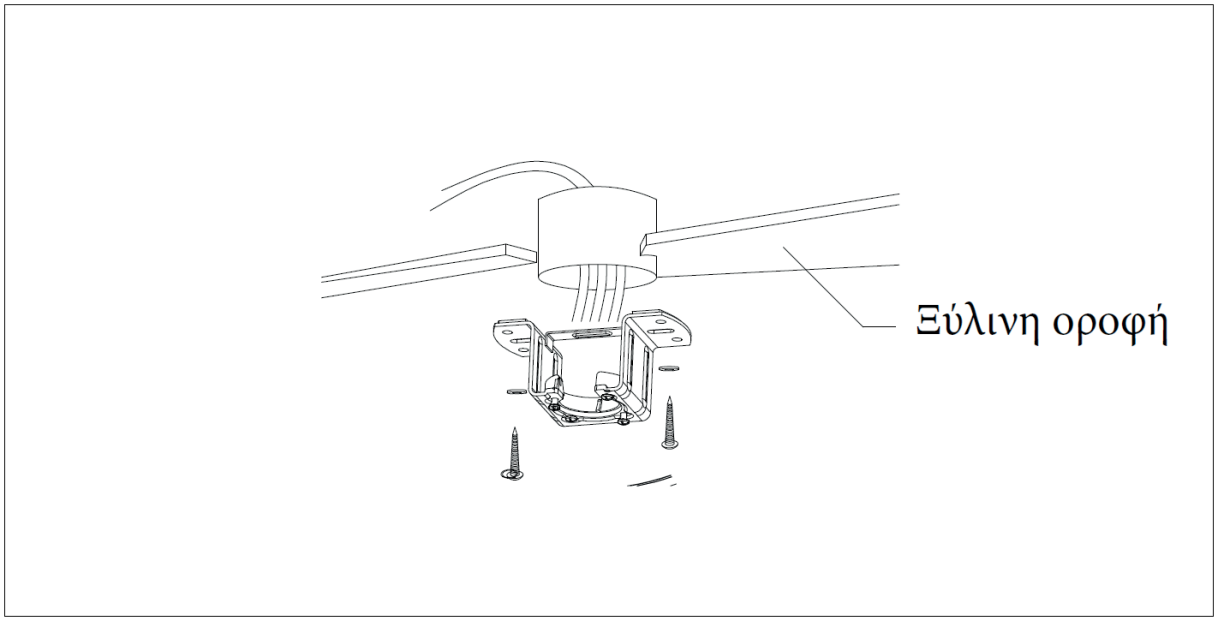


## Τοποθέτηση του βραχίονα

Ανοίξτε μια τρύπα φ8 mm στην οροφή από σκυρόδεμα και τοποθετήστε το μπουλόνι. Ευθυγραμμίστε το στήριγμα με την τρύπα και μετά σφίξτε με παξιμάδι.

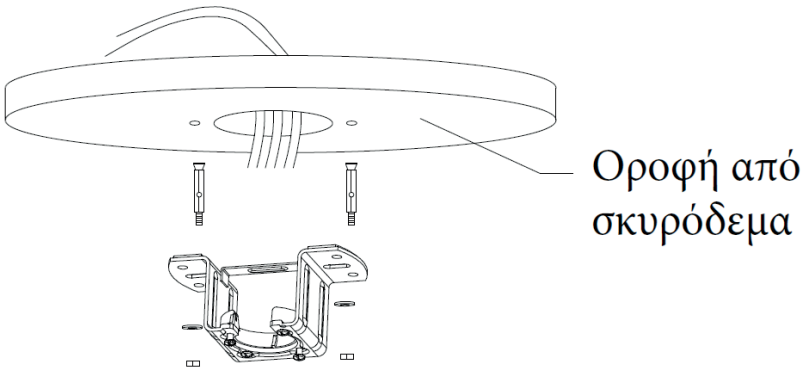

# Σύνδεση του τηλεχειριστηρίου

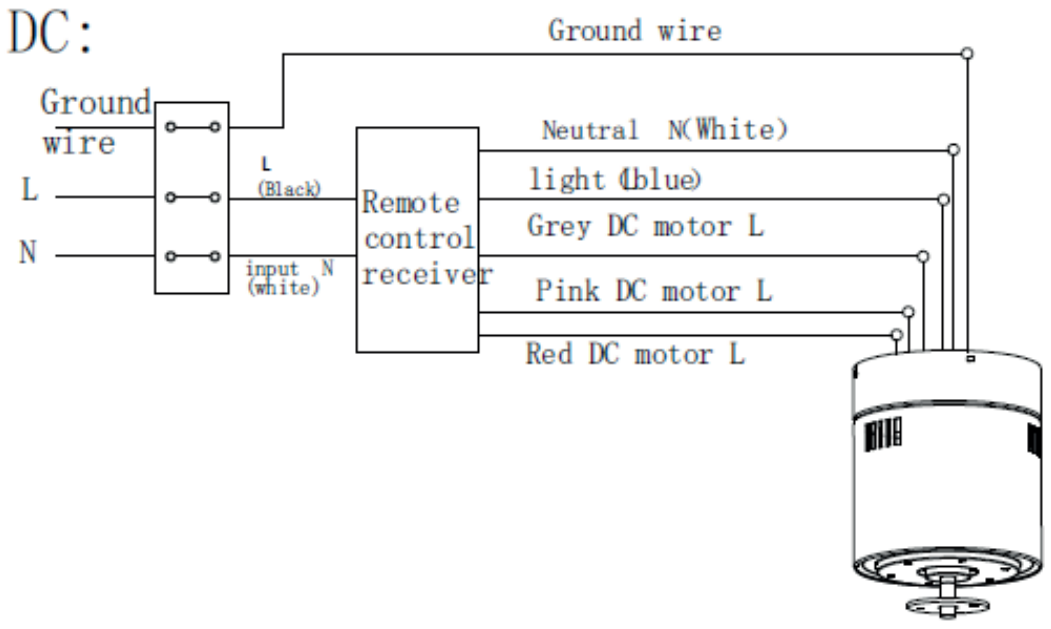


Θέση δέκτη: Στερεώστε το μοτέρ στο αριστερό άγκιστρο και στη συνέχεια, πραγματοποιήστε την σύνδεση του δέκτη.Τοποθετήστε τον δέκτη στο σημείο οπως φαίνεται στην εικόνα.

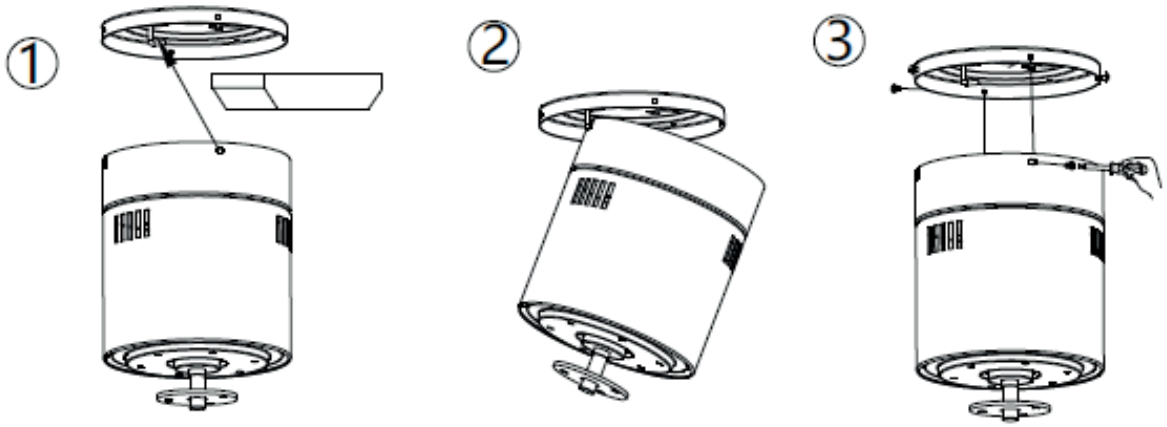

## Συναρμολόγηση φτερωτών

Εξοικονόμηση χρόνου: Οι ροδέλες για τις βίδες της φτερωτής μπορούν να τοποθετηθούν σε κάθε βίδα πριν από την τοποθέτηση. Ευθυγραμμίστε τις οπές της φτερωτής με τις οπές του μοτέρ.
Σφίξτε όλες τις βίδες μόλις στερεωθεί η φτερωτή. Επαναλάβετε με τις υπόλοιπες φτερωτές.
Σημείωση: Σφίξτε τις βίδες της φτερωτής δύο φορές για επιβεβαίωση.

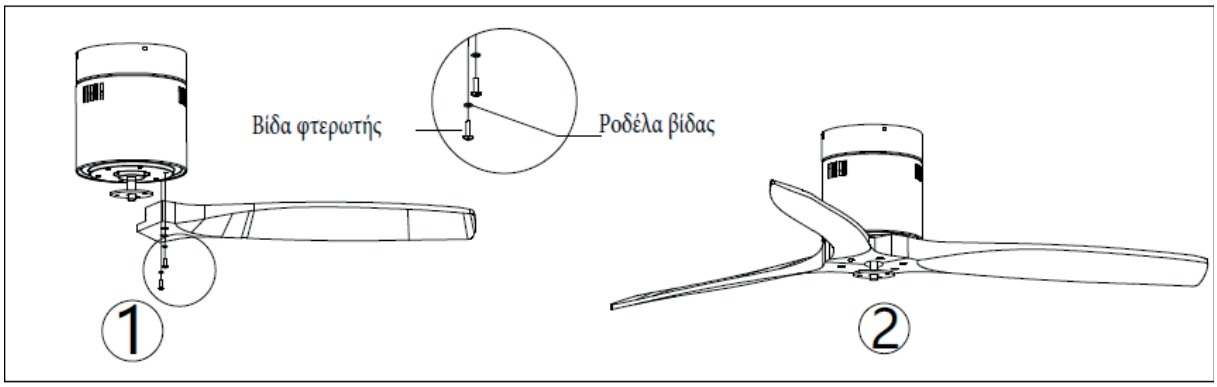


## Εγκατάσταση βάσης LED

Χαλαρώστε τις βίδες από το κάτω μέρος του σώματος του ανεμιστήρα και αφαιρέστε τη μία , κρατηστε την για χρήση αργότερα. Συνδέστε την βάση LED στο σώμα του ανεμιστήρα , περιστρέφοντας την βάση μέχρι να εφαρμόσει στις χαλαρωμένες βίδες στο σώμα του ανεμιστήρα, μετά σφίξτε τις βίδες, βιδώστε επίσης τη βίδα που αφαιρέσατε και σφίξτε την.

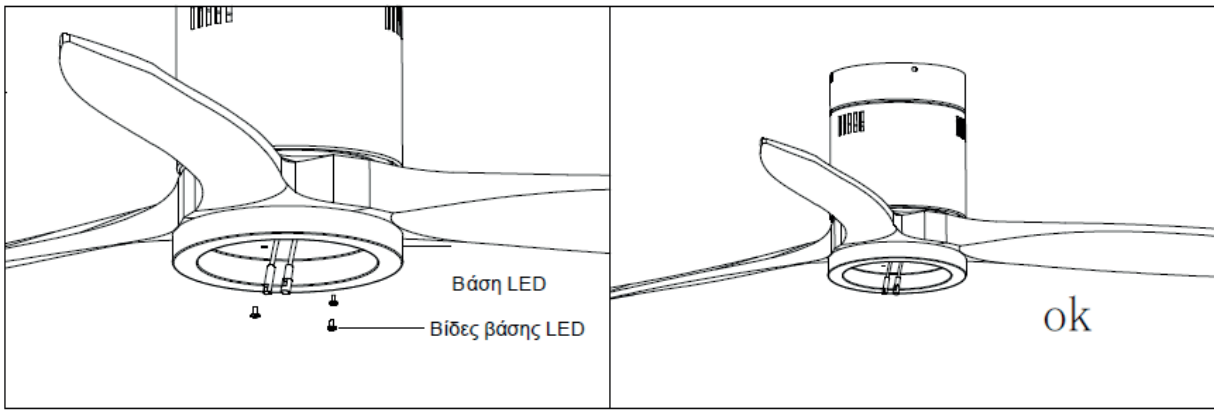

## Εγκατάσταση πλακέτας LED

Κουμπώστε τα βύσματα σύνδεσης της πλακέτας με την βάση LED Η πλακέτα LED στερεώνεται μαγνητικά στην βάση.

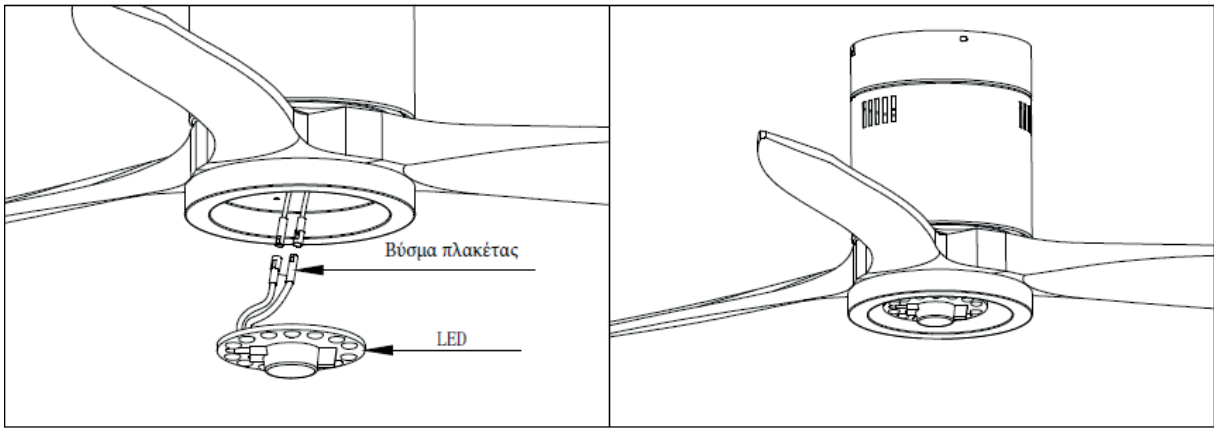


## Εγκατάσταση σκίαστρου

Κουμπώστε το σκίαστρο της λάμπας LED και βιδώστε το δεξιόστροφα.

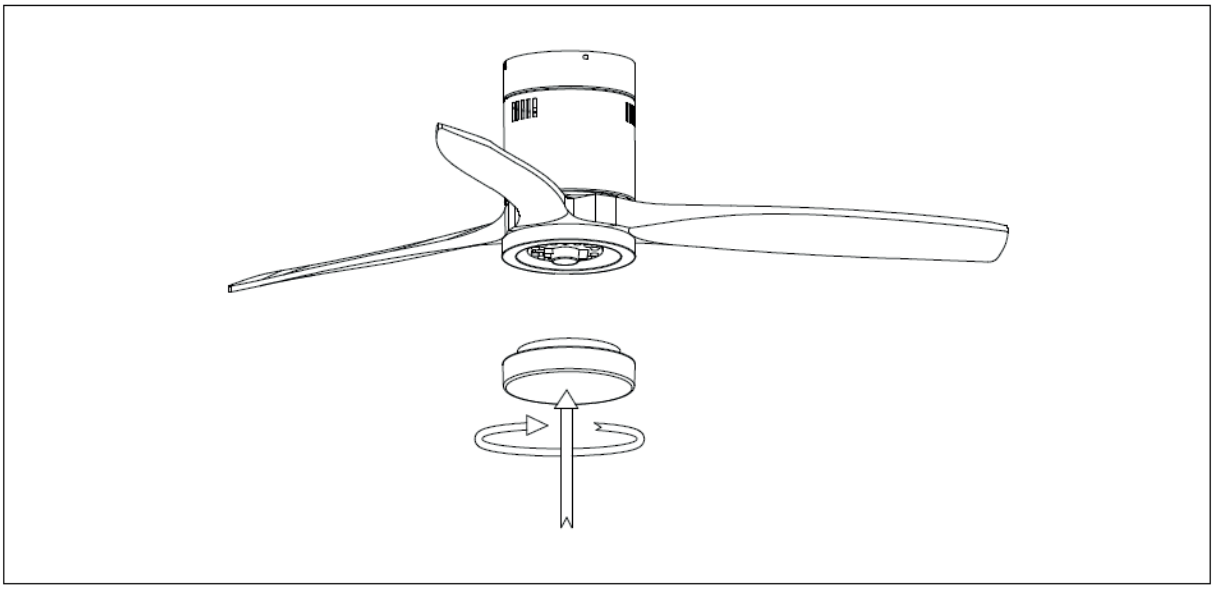

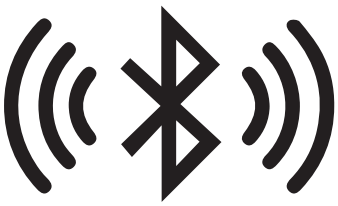

## Σύνδεση με το Bluetooth ηχείο

1. Ανοίγετε την εφαρμογή Bluetooth στο κινητό σας
2. Κάνετε εύρεση της συσκευής και συνδεθείτε με τον ανεμιστήρα με ονομασία Speaker light
3. Καλή διασκέδαση

## Cautions and Warnings

• READ THIS ENTIRE MANUAL CAREFULLY BEFORE BEGINNING INSTALLATION. SAVE THESE INSTRUCTIONS.

• Use only Ruixuan replacement parts.

• To reduce the risk of personal injury, attach the fan directly to the support structure of the building according to these instructions, and use only the hardware supplied.

• To avoid possible electrical shock, before installing your fan, disconnect the power by turning off the circuit breakers to the outlet box and associated wall switch location. If you cannot lock

the circuit breakers in the off position, securely fasten a prominent warning device, such as a tag, to the service panel.

• All wiring must be in accordance with national and local electrical codes and ANSI/NFPA 70. If you are unfamiliar with wiring, use a qualified electrician.

• To reduce the risk of personal injury, do not bend the blade attachment system when installing, balancing, or cleaning the fan. Never insert foreign objects between rotating fan blades.

• To reduce the risk of fire, electrical shock, or motor damage, do not use a solid-state speed control with this fan. Use only speed controls.

NOTE: The important safety precautions and instructions appearing in the manual are not meant to cover all possible conditions and situations that may occur. It must be understood that common sense and caution are necessary factors in the installation and operation of this fan.

# Parts Inventory

Carefull oypen the packaging .Remove items from Styrofoam insert sR.emove motor housing and place on carpet or Styrofoam to avoid damage to finis hC.heck against parts inventory that all parts have been included.

| | | |
|---|---|---|
| | 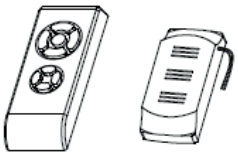 | 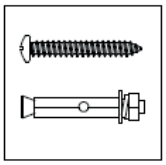 |
| Hanger bracket | Remote control | Spiral package |
| | | |
| Blade | Motor | Lamp panel |
| | 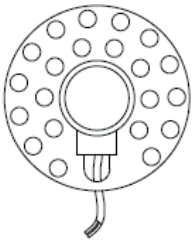 | |
| shade | LED light source | |

# Installing the Hanger Bracket

To prevent personal injury and damage, ensure that the hanging location allows the blades a clearance of 2.3m from the floor and 76cm from any wall or obstruction. Be sure the outlet box is securely attached to the building structure and can support the full weight of the fan.

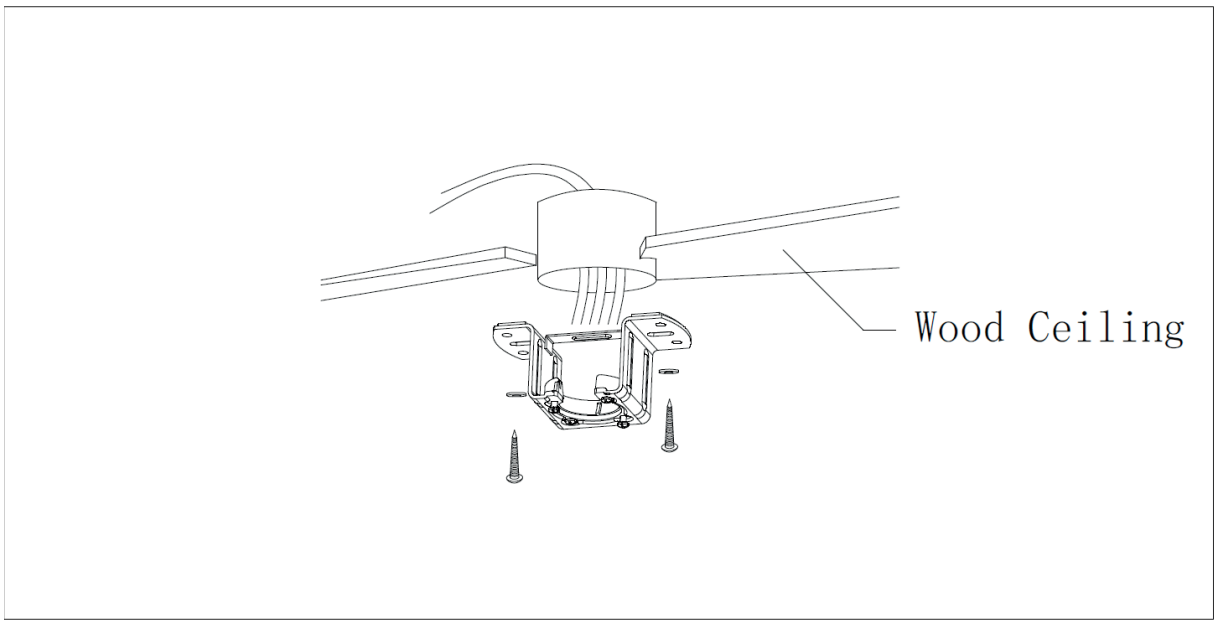


Please drill φ8mm hole on the concrete ceiling, and insert the bolt. Align bracket with the hole, then tighten with nut.

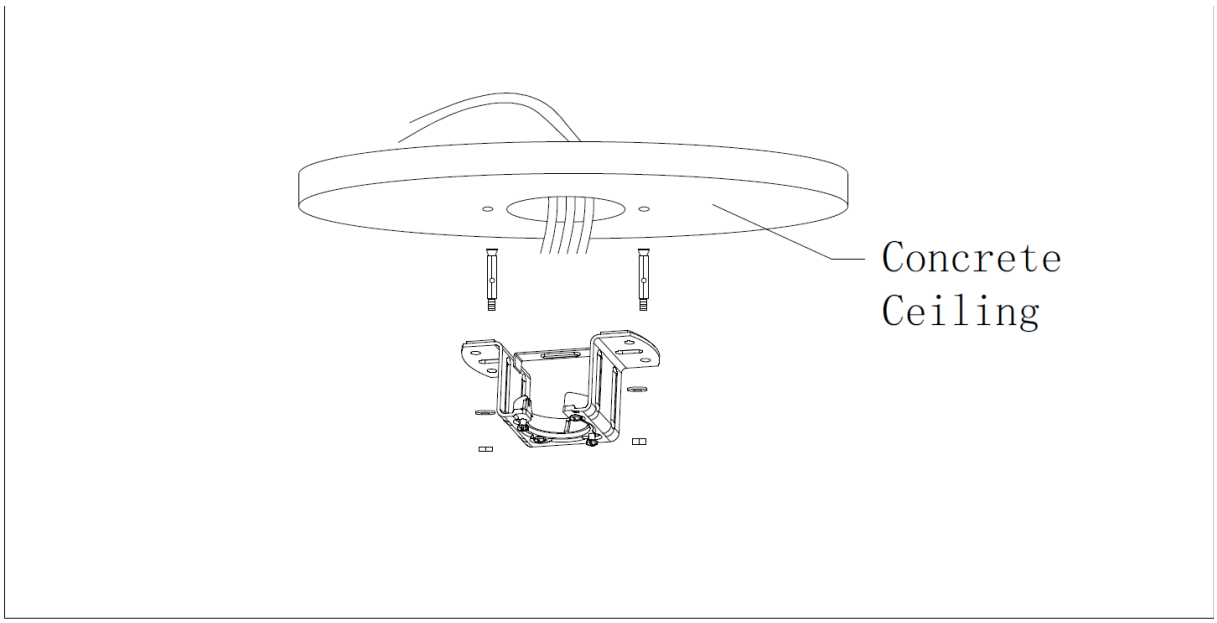

# Remote control connection

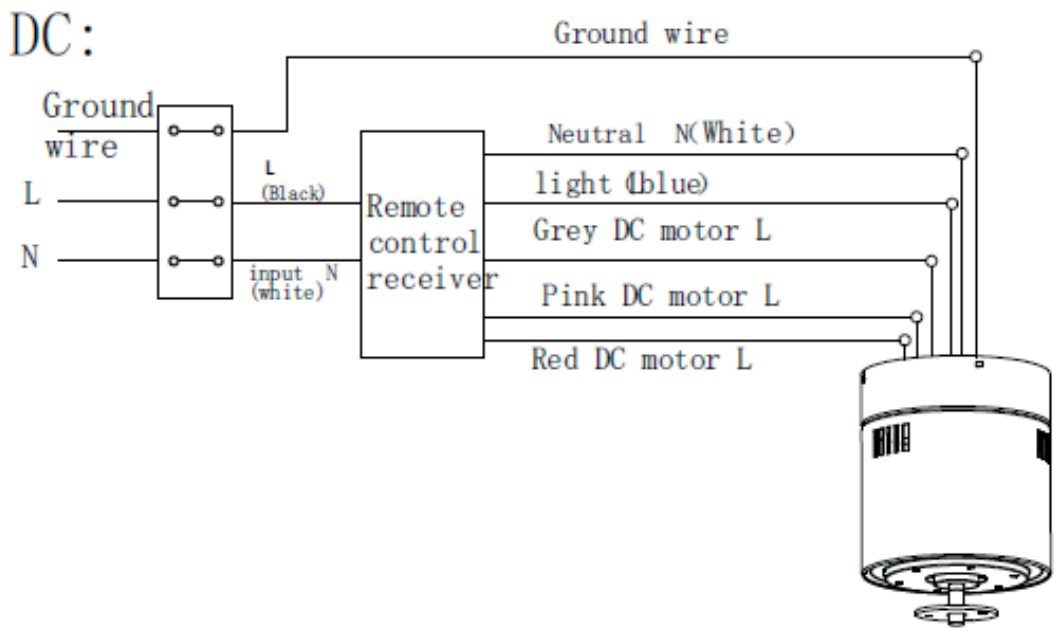


Receiver place:Hook the motor on the left hook, and then conduct wiring.
Place the receiver as the image below

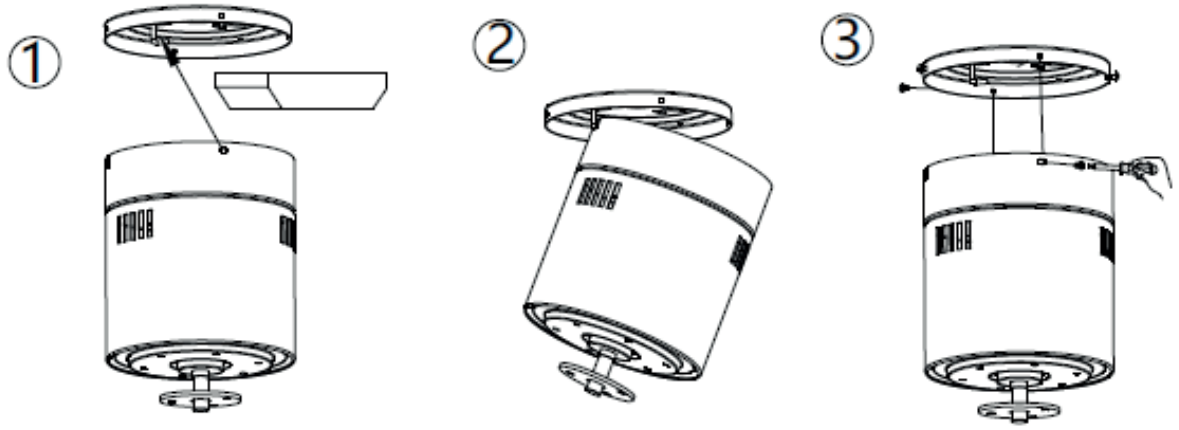

## Blade Assembly

Time saving: The washers for the impeller screws can be installed on each screw before installation. Align the impeller holes with the motor holes. Tighten all screws as soon as the impeller is secured. Repeat with the other impellers. Note: Tighten the impeller screws twice for confirmation.

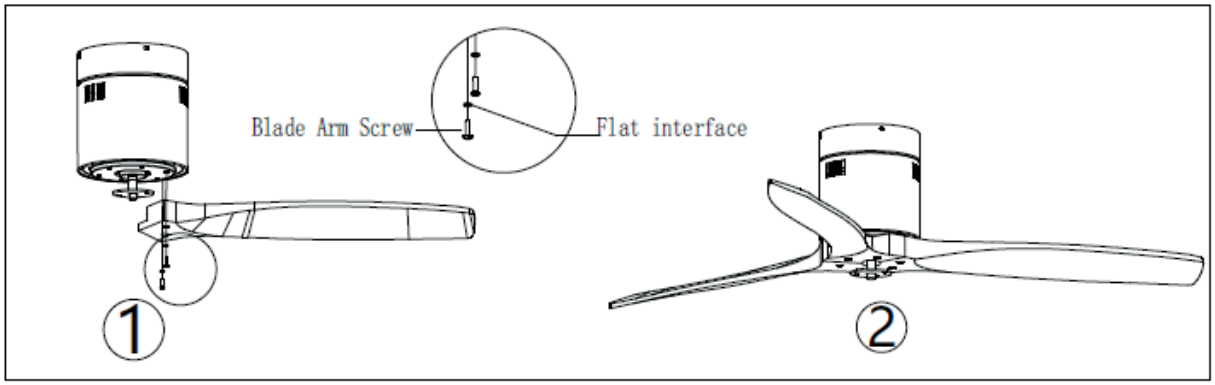


## LED Pan Assembly

Loosen the screws from the bottom of the fan body and remove one, holding it for later use. Attach the LED base to the fan body, turning the base until it fits on the loose screws on the fan body, then insert the screws, tighten the screw you removed and press it.

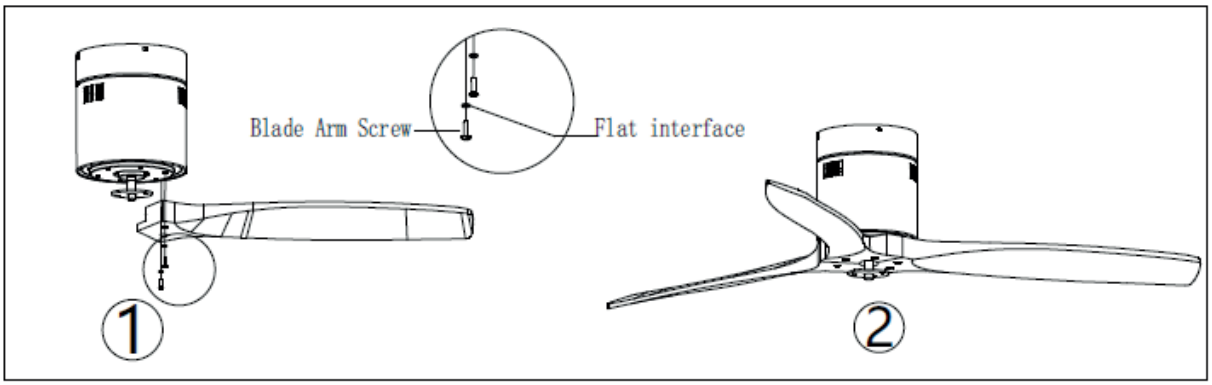

## Lamp Panel Assembly

Attach the connectors of the board to the LED stand.The LED board is magnetically attached to the stand.

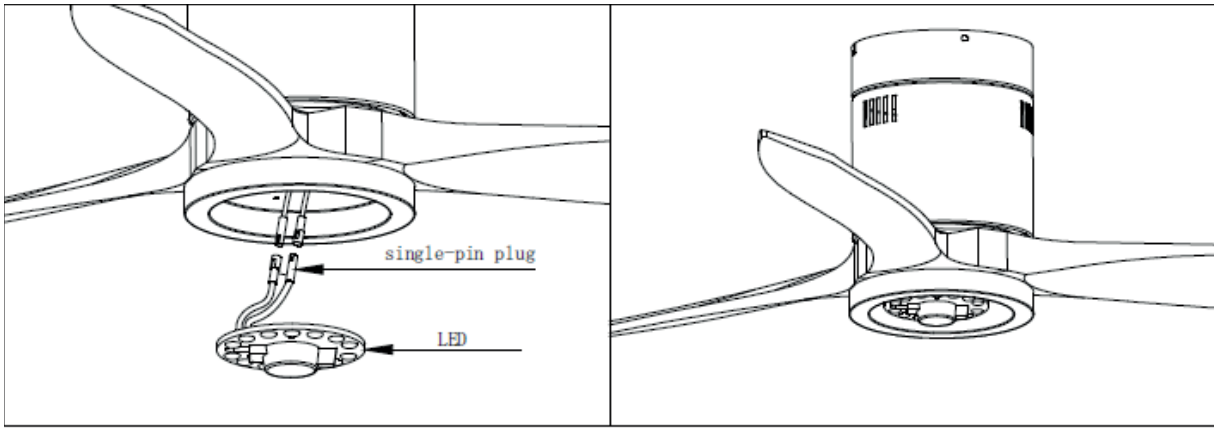


## Decorative Pan Inventory

Fasten the shade of the LED lamp and screw it clockwise.

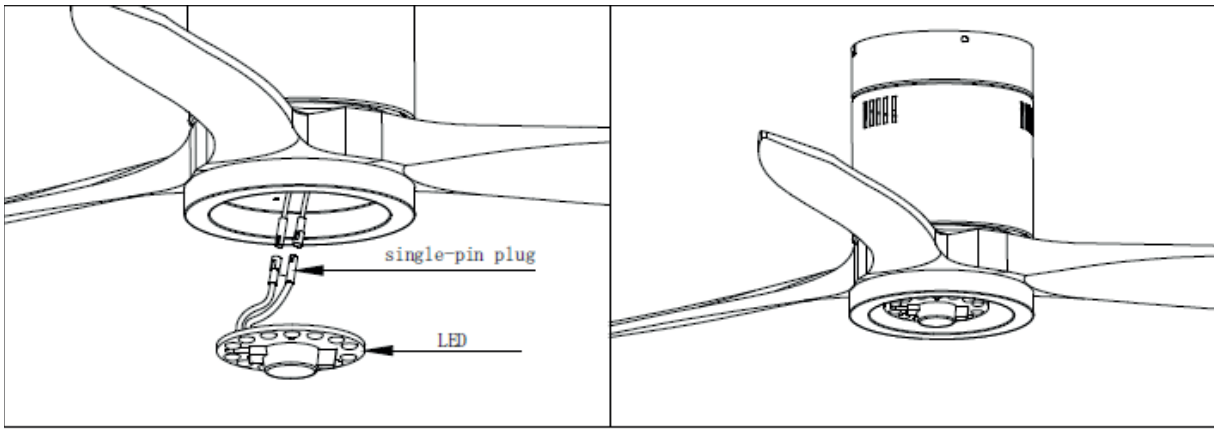


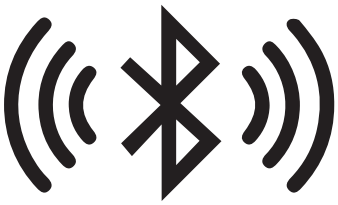

## Connect to the Bluetooth speaker

1. Open the Bluetooth application on your mobile phone
2. Find the device and connect to the fan named Speaker light
3. Have fun

# EUROLAMP®

Pioneers in New Technology !

ΕΙΣΑΓΕΤΑΙ ΣΤΗΝ Ε.Ε. ΑΠΟ ΤΗΝ
EUROLAMP ΑΒΕΕ:
ΚΑΜΠΟΣ ΔΙΑΒΑΤΩΝ – ΙΩΝΙΑ
570 08, ΘΕΣΣΑΛΟΝΙΚΗ
T: 2310 574802
ΚΑΤΑΣΚΕΥΑΖΕΤΑΙ ΣΤΗΝ ΚΙΝΑ

IMPORTED IN EU BY
EUROLAMP SA:
KAMPOS DIAVATA - IONIA
570 08,THESSALONIKI - GREECE
T: +30 2310 574802
MADE IN CHINA

info@eurolamp.gr
www.eurolampglobal.com